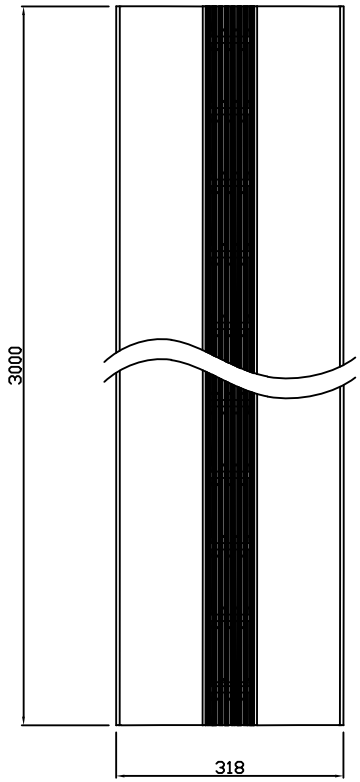

평 면 도
scale : None

연결소켓

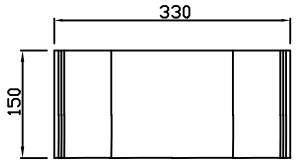

평 면 도
scale : None

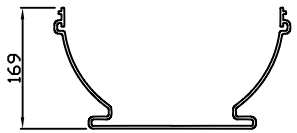

정 면 도
scale : None

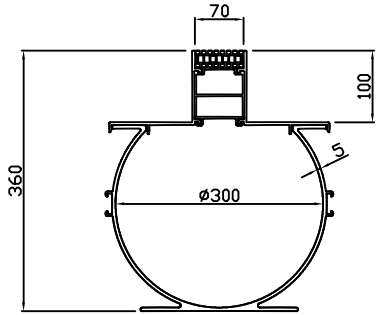

정 면 도
scale : None

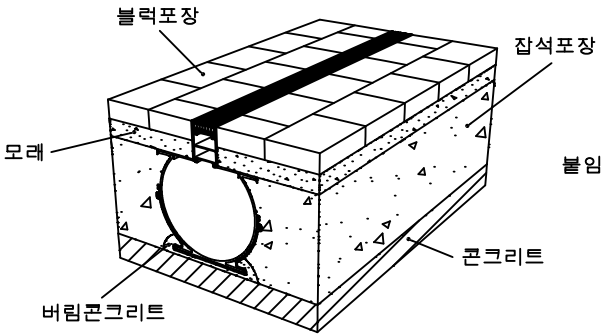

설치예시도 1
scale : None

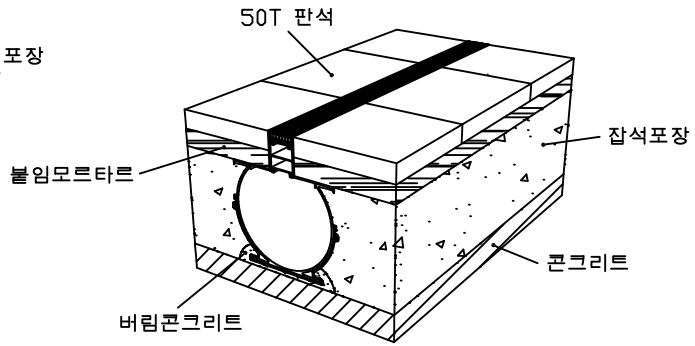

설치예시도 2
scale : None

지산투수개발(주) JISANPERCOLATION CO.,LTD. Tel) 032-561-0303 / Fax) 032-561-3586	PROJECT TITLE 원심력수로관	SUBJECT TITLE	DATE	NOTE.
	MATERIAL	WEIGHT Kg	SIZE 318*360*3000	

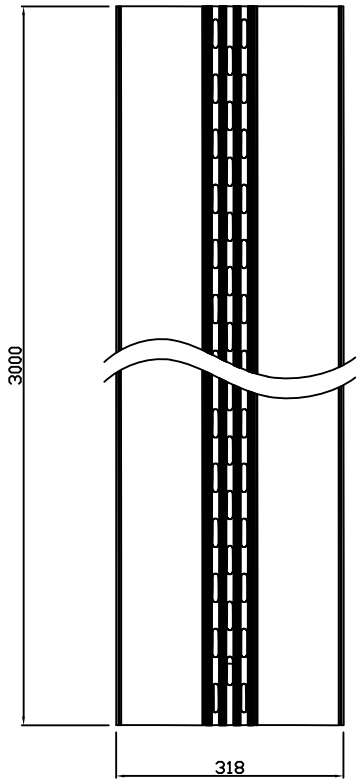

평 면 도
scale : None

타공커버

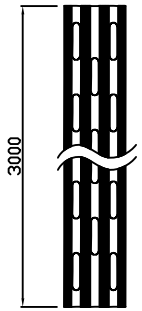

평 면 도
scale : None

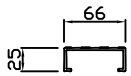

정 면 도
scale : None

연결소켓

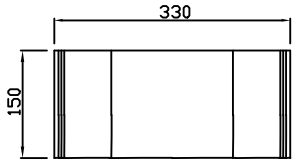

평 면 도
scale : None

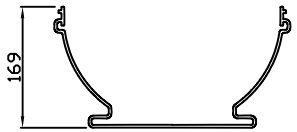

정 면 도
scale : None

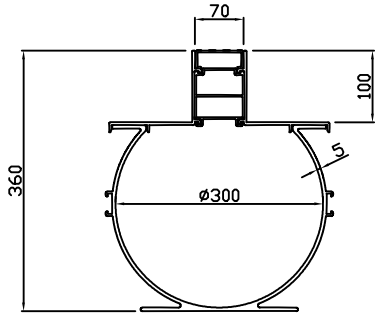

정 면 도
scale : None

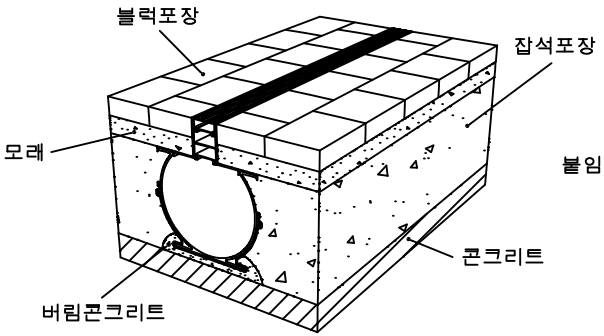

설치예시도 1
scale : None

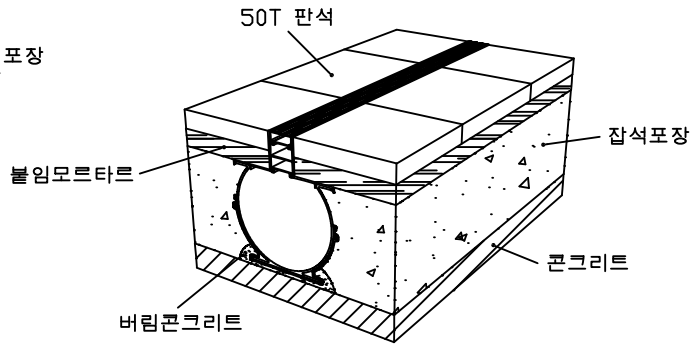

설치예시도 2
scale : None

지산투수개발(주) JISANPERCOLATION CO.,LTD. Tel) 032-561-0303 / Fax) 032-561-3586	PROJECT TITLE 원심력수로관	SUBJECT TITLE	DATE	NOTE.
	MATERIAL	WEIGHT Kg	SIZE 318*360*3000	